ミニアクター寸法詳細　（参考＝ポール 1800mm）

（ポール長 W2400mm まで。　この範囲内でご指定下さい）

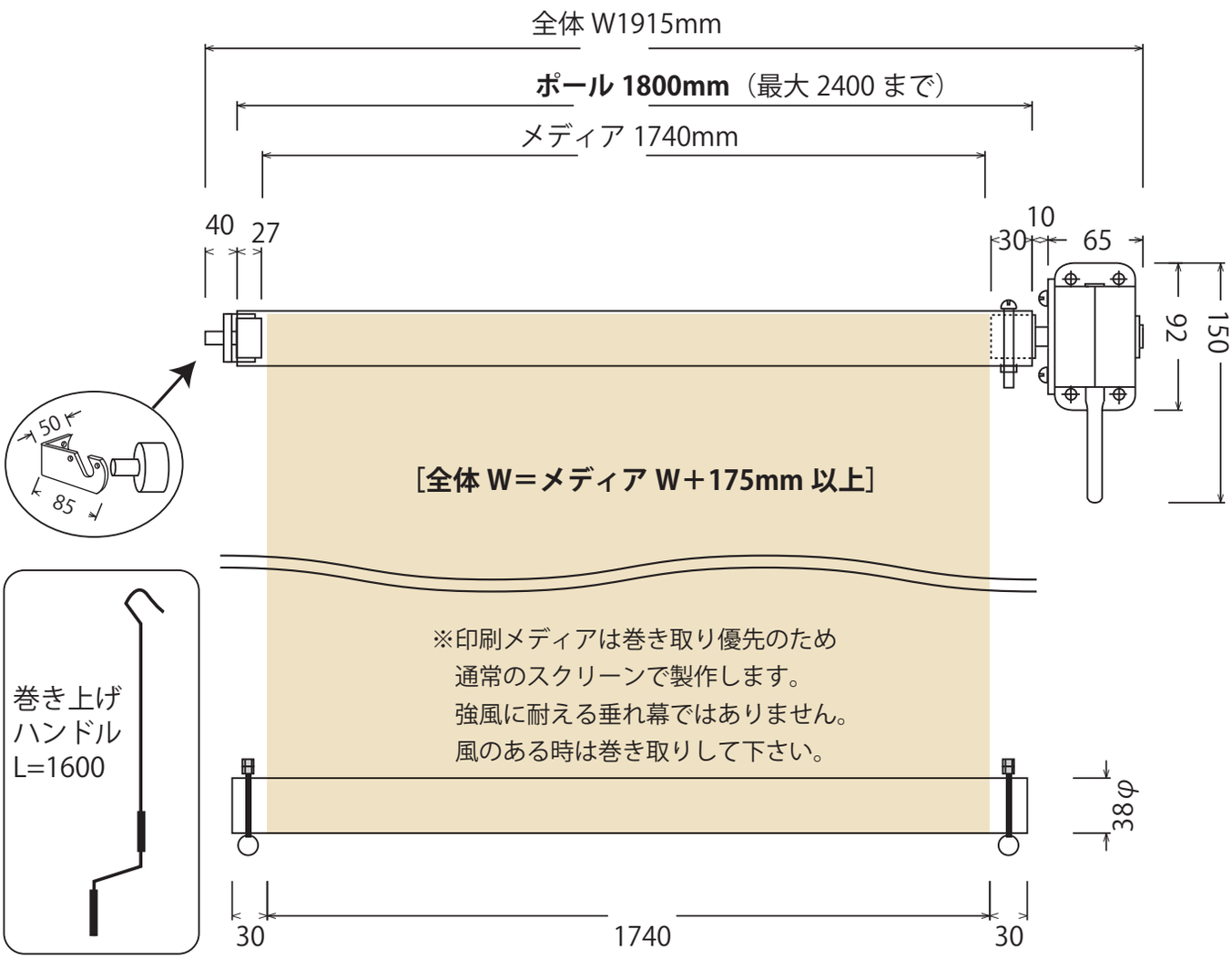

ハンドル巻上機　ミニアクター※タレ幕専用

価格表種別　A群

■入数：12台　　重量：約1.2kg
※右巻、左巻を指定してご注文下さい。

品番	パイプ	規格	仕様
A3-1	φ32, φ38用	巻上間口：2.0間 (3,600mm)以内 巻上総重量：11kg	●本　体：亜鉛ダイカスト(シルバーメタリック) ●ギ　ア：ウォーム　S45C ：ホイル　亜鉛合金 ●ギア比：10：1

●A3-1

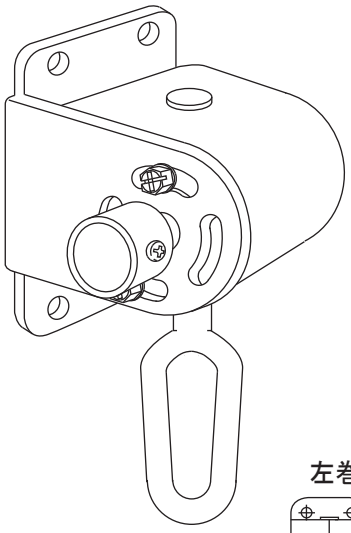

ミニメタル　右切
■A8-6

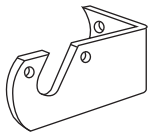

※標準装備品

ミニメタル　左切
■A8-7

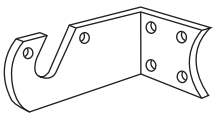

※標準装備品

左巻　右巻

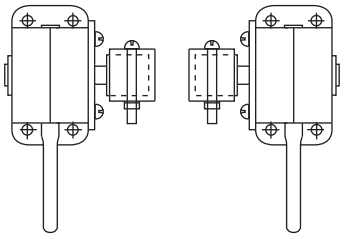
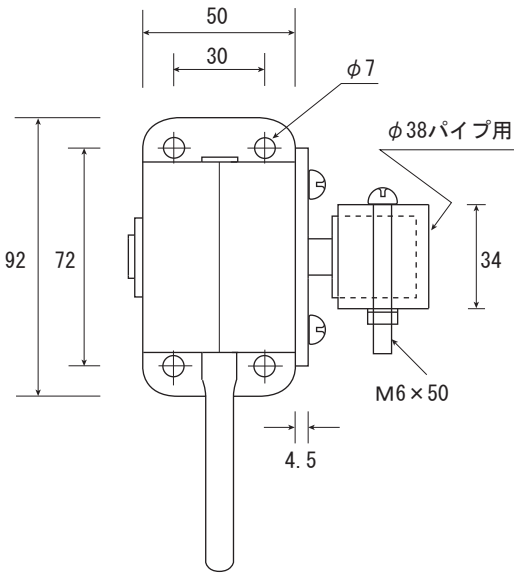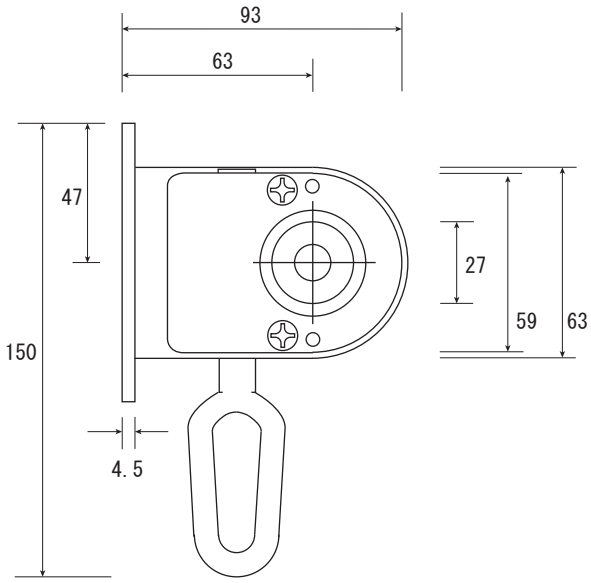
※右巻、左巻を指定してご注文下さい。