組立の前に必ずお読みください

Rollblack **ロールブラック80B,100B** 取扱説明書

この度は、お買い上げいただきありがとうございます。人体および財産への危害や損害を未然に防ぐため、本書をよくお読み頂き、内容をご理解された上で正しくご使用ください。

製作サイズ

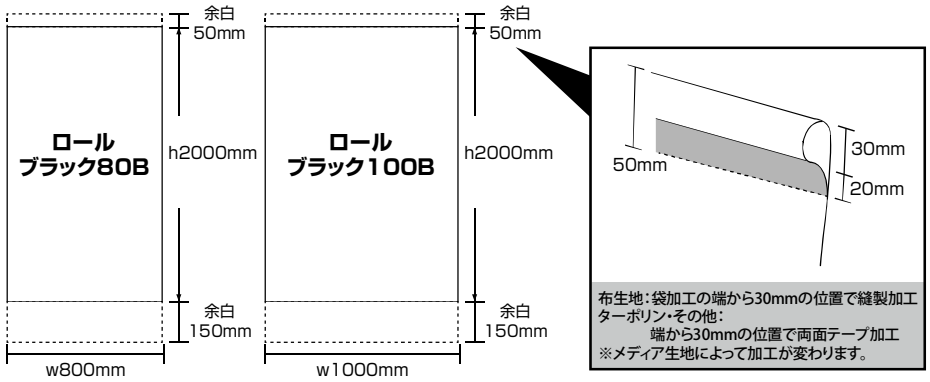

構成部品

①本体 ×1
②トップバー（キャップ付）×1
③支柱 ×1

※収納バックはサービス品です。
返品はできません。

メディアのセット

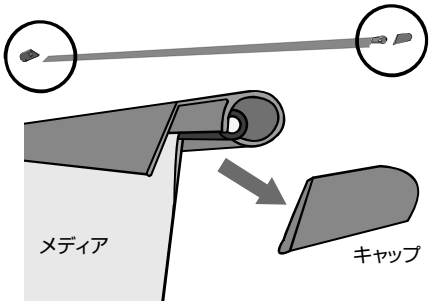

1 サイドキャップを外し、芯棒を通したメディアを上部バーに差し込み、サイドキャップを付けます。

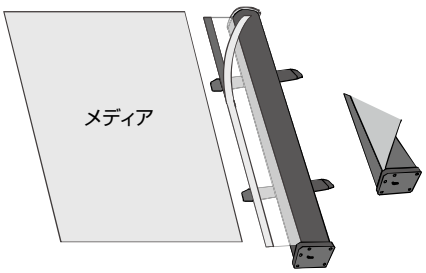

2 メディア取付け幕を引っ張り出し、裏面へ両面テープで貼り付けます。

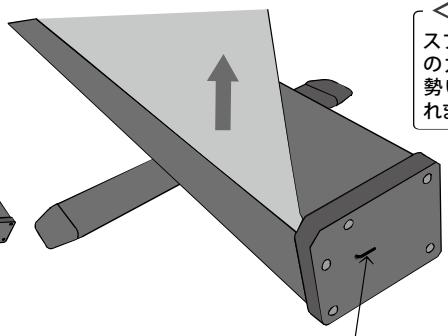

3 メディアを引き上げながらロックピンを外し、ゆっくり巻き取ります。

＜注意＞
スプリングコイルの力でメディアが勢いよく巻き取られます!!

バナースタンド設置

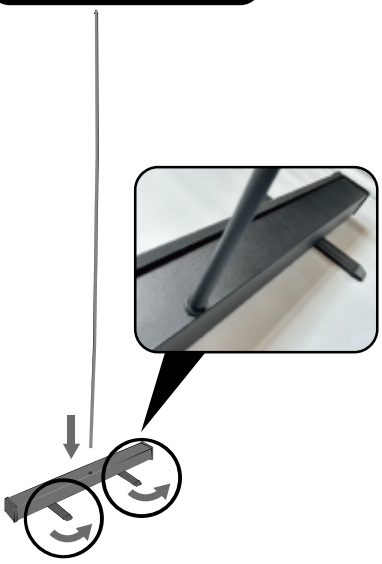

4 脚を90度回転させてから、支柱を本体の差込穴に差し込みます。

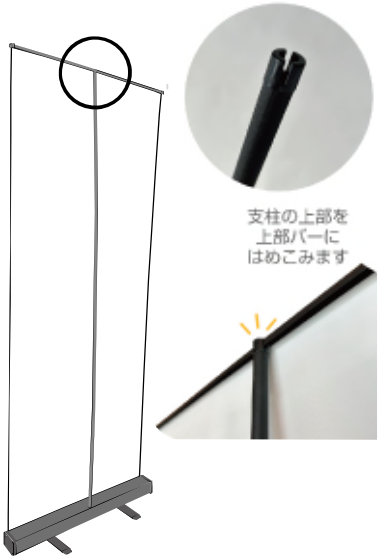

5 メディアをゆっくり引き出し、支柱の先端へ引っ掛けます。

完成

ロールブラック80B,100B

Rollblack

オールブラックが新鮮。シックなデザインのメディアにおすすめです。

商品内容

持ち運びに安心な収納バッグ、支柱、本体

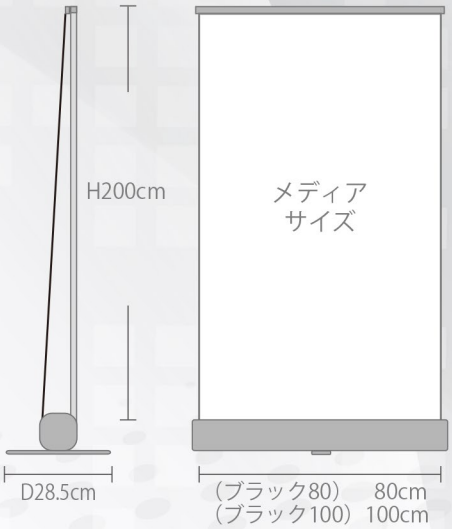

かっこよさが引き立つ
ブラックボディ

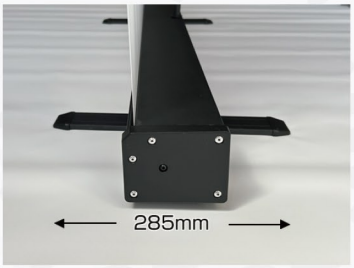

奥行28.5cmでスマート

ロールブラック 80B,100B

- 本体：スチール、アルミ、樹脂
- 色：ブラック
- 重量：(80)約1.9kg,(100)約2.6kg
- 機材サイズ
  (80)W835×D285×H2060mm
  (100)W1035×D285×H2060mm

収納バッグ　**スポットライト可**　**上袋加工**　**下両面テープ止**